METROLEGAL SA

Indikationen für eine Zusammenarbeit

Auflage	Metrolegal SA
Datum	28 novembre 2023

Contramont 18 – CH-1726 Farvagny
Telefon +41 (0)79 953 64 99
E-Mail : info@metrolegal.ch – Web : www.metrolegal.ch

Inhaltsverzeichnis

1 Einleitung 4
2 Ziele 5
2.1 Sicherheit 5
2.2 Gesunder Menschenverstand 5
2.3 Vertrauen & Respekt 5
2.4 Verfügbarkeit 5
3 Allgemeines Verfahren 6
3.1 Erste Zusammenarbeit 6
3.2 Kontinuierliche Zusammenarbeit 6
3.3 Arbeitszeit 6
3.3.1 Erster Tag 6
3.3.2 Ganzer Tag 6
3.3.3 Letzter Tag 7
4 Fahrzeuge 8
4.1 Lastwagen 8
4.1.1 Abmessungen des LKWs 9
4.2 Merlo 9
4.3 Eichgewichte 10
4.3.1 Gewichtsabmessungen von 500kg und 1000kg 10
4.4 Heben 10
5 Handlungsspielraum 11
6 Standard Nacheichung 12
6.1 Bitte METAS Richtlinie folgen 12
6.2 Im Falle einer Anpassung (justieren) 13
7 Buchung, Kontakt 14
8 Unseren Tarif 14
9 Persönliche Anmerkungen 15
10 Das Fahrerteam 16

1 Einleitung

Der Zweck dieses Dokuments ist es, Richtlinien für die Zusammenarbeit, Arbeitsmethoden, Verfahren usw. bereitzustellen. mit Metrolegal SA. Dies sollte unter keinen Umständen als Regel oder Verpflichtung angesehen werden. Geltende Regeln und Gesetze müssen eingehalten werden.

Jede Region der Schweiz hat ihre eigenen Besonderheiten und Unternehmen. Infolgedessen hat Metrolegal SA seit ihrer Gründung im Jahr 2016 umfangreiche Erfahrungen in der Überprüfung von Waagen gesammelt. Von 1.000 kg bis 150.000 kg, Radlader, Müllwagen, Kräne, Hallenkrane, Handhubwagen, Plattformen, Silos usw. All dies in der ganzen Schweiz ermöglicht es der Metrolegal AG, die Erfahrungen anderer zu beobachten und weiterzugeben. Dank der ausgezeichneten Zusammenarbeit mit der kantonalen Eichmeister sowie den Techniker privater Unternehmen (Modul D) leistet die Metrolegal SA nicht nur eine unterstützende Rolle für das gesetzliche Messwesen, sondern auch und vor allem eine Rolle des indirekten Austauschs zwischen ihren beteiligten.

2 Ziele

Metrolegal SA hat sich 4 Hauptziele gesetzt, die im Folgenden beschrieben werden. Es versteht sich von selbst, dass auch viele andere Ziele wichtig sind.

2.1 Sicherheit

Das Hauptziel von Metrolegal SA ist es, die Sicherheit aller Personen zu gewährleisten, die an der Prüfung beteiligt sind oder nicht. Die Stapler von Metrolegal SA wurden unter diesem Gesichtspunkt entworfen und durchdacht und ermöglichen einen sicheren Einsatz.

2.2 Gesunder Menschenverstand

Es gibt viele verschiedene Anwendungsfälle und die Ratschläge oder Indikationen von Metrolegal SA sind nie zu 100% anwendbar. Der gesunde Menschenverstand muss immer der Herrscher sein.

2.3 Vertrauen & Respekt

Metrolegal SA möchte Vertrauen aufbauen und seine Erfahrung bei der Unterstützung des gesetzlichen Messwesens teilen. Dies kommt allen juristischen oder natürlichen Personen zugute, die von einer solchen Überprüfung betroffen sind. Vom Besitzer des Messgerätes über die Servicefirmen bis hin zum Eichmeister. Die Zusammenarbeit muss immer respektvoll sein.

2.4 Verfügbarkeit

Der Besitzer einer Waage verdient seinen Lebensunterhalt zum Teil mit den Transaktionen, die er mit seiner Waage tätigen kann. Es ist daher von entscheidender Bedeutung, dass die Verifizierung kein Hindernis für ihre Tätigkeit ist, sondern eine Hilfe. Zunächst einmal muss Metrolegal SA schnell verfügbar sein, damit der Besitzer seine Waage so schnell wie möglich nutzen kann. Zweitens muss bei späteren Kontrollen der Zeitaufwand für die Überprüfung verkürzt werden.

3 Allgemeines Verfahren

3.1 Erste Zusammenarbeit

Für eine erste Zusammenarbeit mit Metrolegal SA empfiehlt es sich, sich bereits vor der Erstellung einer Planung mit uns in Verbindung zu setzen. Es ist wichtig, sich die Zeit für eine erste Zusammenarbeit zu nehmen, damit diese möglichst reibungslos verlaufen und direkt ihre Vorteile bringen kann.

Hier sind ein paar Punkte des allgemeinen Vorgehens

a. Kontakt aufnehmen

b. Vorausbuchung, Quantifizierung des Zeitaufwands

c. Touren-Planung

d. Endgültige Buchung

e. Arbeit auf dem Feld

f. Fakturierung, so schnell als möglich bei Arbeitsende

3.2 Kontinuierliche Zusammenarbeit

Die Erfahrung der Zusammenarbeit ermöglicht es Ihnen, die Vorlieben und Methoden des anderen zu kennen.

3.3 Arbeitszeit

Die Vielfalt und Komplexität der Schweiz, insbesondere geografisch, machen es sehr schwierig, einen einzuhaltenden Arbeitsplan zu erstellen. Wenn der Arbeitsauftrag jedoch eine ganze Woche beträgt, was in der Regel der Fall ist (mit Ausnahme von Modulen und anderen Fachgebieten), muss der Fahrer von Metrolegal SA seine Familie und seine Wohnung für mehrere Tage, einschließlich der Nächte, verlassen. Für die Geschäftsführung der Metrolegal AG ist es daher wichtig, dafür zu sorgen, dass dies gerechtfertigt und ordnungsgemäß geplant wird. Dazu werden hier einige Hinweise und Beispiele gegeben:

3.3.1 Erster Tag

Am ersten Morgen kommt der LKW mit dem Fahrer aus dem Depot in 1744 Chénens FR oder von dem Ort, an dem er das Wochenende verbracht hat, und deshalb muss der Fahrer mit dem Zug dorthin kommen, Abfahrt 06:04 von Fribourg nach Bern. Am einfachsten ist es, info@metrolegal.ch zu fragen, wann die erste Waage geplant werden kann.

3.3.2 Ganzer Tag

Dies gilt für Tage, die weder der erste noch der letzte einer Woche oder eines Mandats sind. In der Regel ist die erste Kontrolle gegen 07:30 Uhr und die letzte gegen 17:00 Uhr. Der ganze Tag ist dann ungefähr von 07:00 bis 17:30 mit einer Pause von 1h00 mittags. In jedem Fall

verbietet das Gesetz das Fahren von Lkw zwischen 22:00 und 05:00 Uhr. Da wir hauptsächlich arbeiten und nicht fahren, schränkt der Tachograph nur geringfügig ein. Wir dürfen auf 60 Std. pro Woche arbeiten aber der Durchschnitt auf 26 Wochen muss auf 48 Std. sein.

Viel wichtiger als die Arbeitszeit eines Tages ist es die Füllung des Tages, die zählt. Eines der Hauptziele von Metrolegal SA ist in der Tat die Verfügbarkeit. Um dieses Ziel zu erreichen, ist es wichtig, dass alle Mandate so gut wie möglich organisiert und erfüllt werden, um die Interventionen so weit wie möglich zu verdichten. Wenn es möglich ist, eine 5-Tage-Woche auf eine 4-Tage-Woche zu reduzieren, dann bleibt 1 Tag für die Wiederholung umstrittener Waagen, für Module oder andere Fachgebiete.

3.3.3 Letzter Tag

Soweit es möglich ist, ist es schön, dass der Fahrer um 18 Uhr in Freiburg sein kann, mit der Bahn oder dem LKW. Wenn es notwendig ist, den letzten Tag ein wenig zu verlängern, um nicht einen zusätzlichen Tag für wenig Arbeit zurückzukommen, dann ist es klar, dass eine Ausnahme gemacht wird. Dies muss jedoch mit Metrolegal SA besprochen werden.

4 Fahrzeuge

4.1 Lastwagen

Metrolegal SA verfügt über zwei Eichlastwagen.

ML1 ist ein Sattelauflieger mit Schlepper, der erste des Unternehmens. Sie wird ab Mai 2024 außer Betrieb sein.

ML2 ist ein 5-Achser, der nach dem gleichen Prinzip funktioniert, jedoch mit technischen Verbesserungen. Sie ist seit März 2023 in Betrieb.

ML3 ist ebenfalls ein 5-Achser, komplett identisch mit ML2 mit sehr feinen technischen Verbesserungen. Sie wird ab Mai 2024 in Betrieb gehen.

Alle Stapler arbeiten auf die gleiche Weise und verfügen über die gleichen Prüf-, Handhabungs- und Hebekomponenten.

ML2 seit März 2023 im Einsatz

ML1 seit August 2016 im Einsatz

und der zukünftige ML3

4.1.1 Abmessungen des LKWs

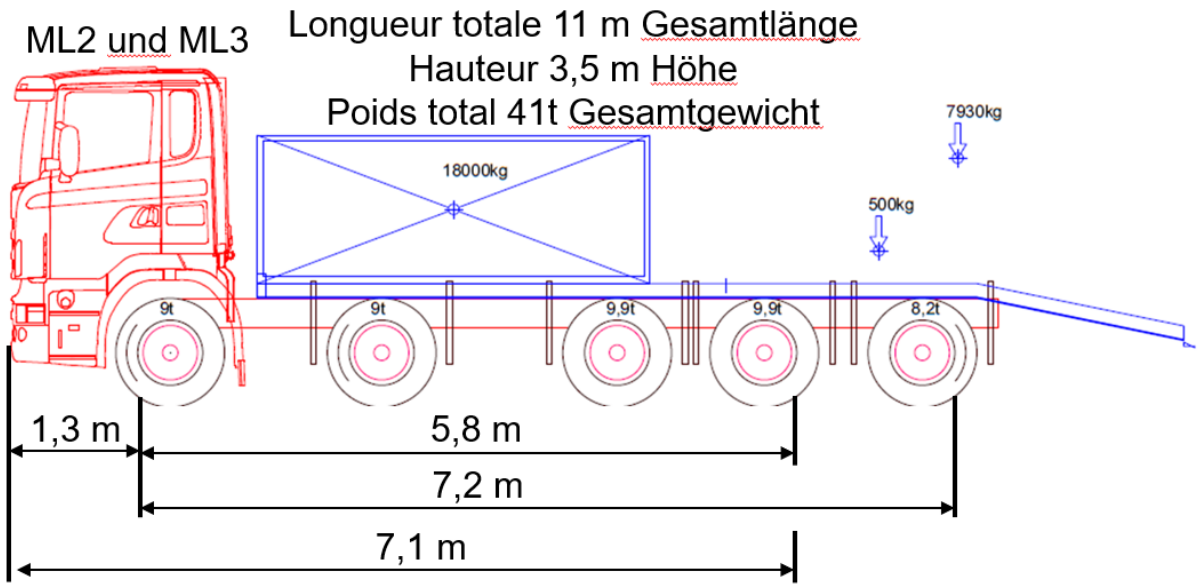

4.2 Merlo

Jeder Lkw verfügt über einen eigenen Merlo, der mehr als 3.000 kg heben kann. Wir haben zwei Versionen von Merlo. Der erste Merlo ist mit einem Einzelarm und der zweite Merlo mit einem Doppelarm ausgestattet. Mit diesen beiden Versionen können wir die 3 t ablegen, d.h. bei 3,7m mit dem ersten Merlo und bei 5,5m mit dem zweiten Merlo.

4.3 Eichgewichte

Jeder Lkw hat seine eigenen Gewichte, also 18 Eichgewichte à 1.000 kg und ein Eichgewicht von 500 kg. Alle Gewichte sind M1-Klasse. Sie werden jedes Jahr kalibriert und es liegen Zertifikate vor. Wir haben auch 3t. reserve Gewichte die benutzt werden, wenn wir mit 2 LKW im Einsatz sind (2 LKW, ein Merlo und 40t Gewichte). Dies muss aber speziell bestellt sein.

4.3.1 Gewichtsabmessungen von 500kg und 1000kg

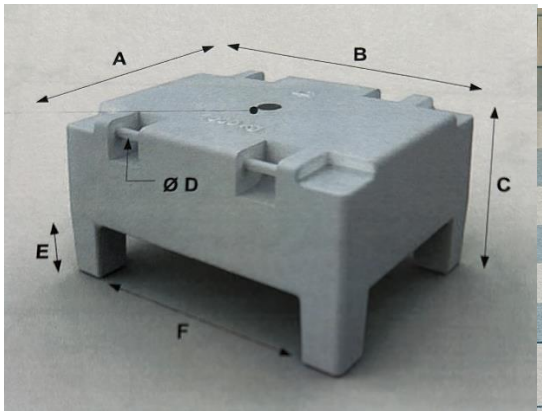

Valeur nominale Nominal value	500 kg	1000 kg
Réf. – Ref.	269 23 16	361 23 16
A	600	600
B	800	800
C	310	460
Ø D	25	25
E	160	160
F	600	600
EMT ±δm en g *MPE ± δm in g*	25	50

4.4 Heben

In jedem LKW ist ein kompletter Satz Gurte und Haken vorhanden, um Kräne, Hebezeuge usw. sicher prüfen zu können.

5 Handlungsspielraum

Bei der Mehrzahl der getesteten Waagen handelt es sich um 50.000-kg-Brückenwaagen. Die LKWs von Metrolegal SA wurden speziell für diesen Zweck entwickelt.

Es ist jedoch möglich, viele weitere Arten von Waagen zu überprüfen. Hier ist eine nicht erschöpfende Liste:

- Brückenwaage mit anderen zulässigen Lasten (~10.000 kg bis 150.000 kg)
- Plattform (~500 kg bis ~30.000 kg)
- Radlader (~2.500 kg bis 18.000 kg)
- Müllwagen (Aufbauwaage)
- Kran oder Hallenkran
- Handhubwagen
- Bewegliche Fahrplatte
- Etc.

6 Standard Nacheichung

6.1 Bitte METAS Richtlinie folgen

6.2 Im Falle einer Anpassung (justieren)

Wenn das Messgerät außerhalb der Toleranz liegt und der Techniker anwesend ist, dann justiert er die Waage. Wird ein anderer Fehler als eine einfache Anpassung festgestellt, muss die für diesen Eingriff zur Verfügung stehende Zeit schnell quantifiziert werden. Wenn eine Reparatur länger als 10 Minuten dauert, ist es normalerweise eine gute Idee, den Techniker damit zu beauftragen und später wiederzukommen. Für den Fall, dass die Waage weit vom Rest der Tour entfernt ist (mehr als eine Viertelstunde) oder aus anderen Gründen, warten Metrolegal SA und der Eichmeister auf die Reparatur der Waage. Das Hauptziel ist der gesunden Menschenverstandes.

7 Buchung, Kontakt

Die Kontaktaufnahme erfolgt über die info@metrolegal.ch E-Mail. Den vorläufigen Zeitplan finden Sie auf unserer Website www.metrolegal.ch. Bitte buchen Sie einen Termin im Voraus, bevor Sie die endgültigen Absprachen mit Ihren Kunden treffen. Für die Standardfristen der Kantone wird die Frist von Jahr zu Jahr festgelegt, um die Einhaltung der Fristen zu gewährleisten.

8 Unseren Tarif

Unser Tarif ist wie folgt: CHF 300.- exkl. MwSt. pro Stunde. Es gibt kein Verpflichtungspaket und keine Mindestzeit. Die Reisezeit wird gezählt und zur Arbeitszeit vor Ort addiert. Während einer Arbeitswoche in einem Kanton beinhaltet der abendliche Arbeitsweg die Zeit, um zur Waage am nächsten Morgen zu gelangen. Die Fahrt zum Hotel des Fahrers wird dem Kanton/Kunden nicht in Rechnung gestellt. Soweit es möglich ist, versuchen wir, Synergien zu finden, damit wir die Reisestunden auf mehrere Kunden aufteilen können.

Wir passen unseren Tarif nicht ohne eine Empfehlung der ASTAG an. Nur in diesem Fall werden wir zunächst die VSE informieren, um sie über eine mögliche Erhöhung zu informieren. Seit 2016 haben wir unsere Preise nicht angepasst und werden alles tun, um sie beizubehalten. Wir priorisieren die Wirksamkeit unserer Dienstleistungen, um mit der Inflation Schritt zu halten.

9 Persönliche Anmerkungen

10 Das Fahrerteam

Da die Verfügbarkeit eines unserer 4 Hauptziele ist, unternimmt Metrolegal SA alle Anstrengungen, um sicherzustellen, dass nicht nur die LKWs in Ordnung sind, sondern auch und vor allem ein funktionierendes und kompetentes Fahrerteam vorhanden sind. Gehen Sie dazu wie folgt vor:

Seit 2016 stehen mit Patrick Neuhaus und Vincent Neuhaus zwei Fahrer zur Verfügung.

Seit 2021 ist mit Martin Neuhaus ein dritter Fahrer zum Team gestoßen.

Ab 2024 stösst mit Bertrand Bigler am 1. März ein vierter Fahrer zum Team.